HIRETECH HTF-2 FLOOR SANDER PARTS DRAWING (March 1998)

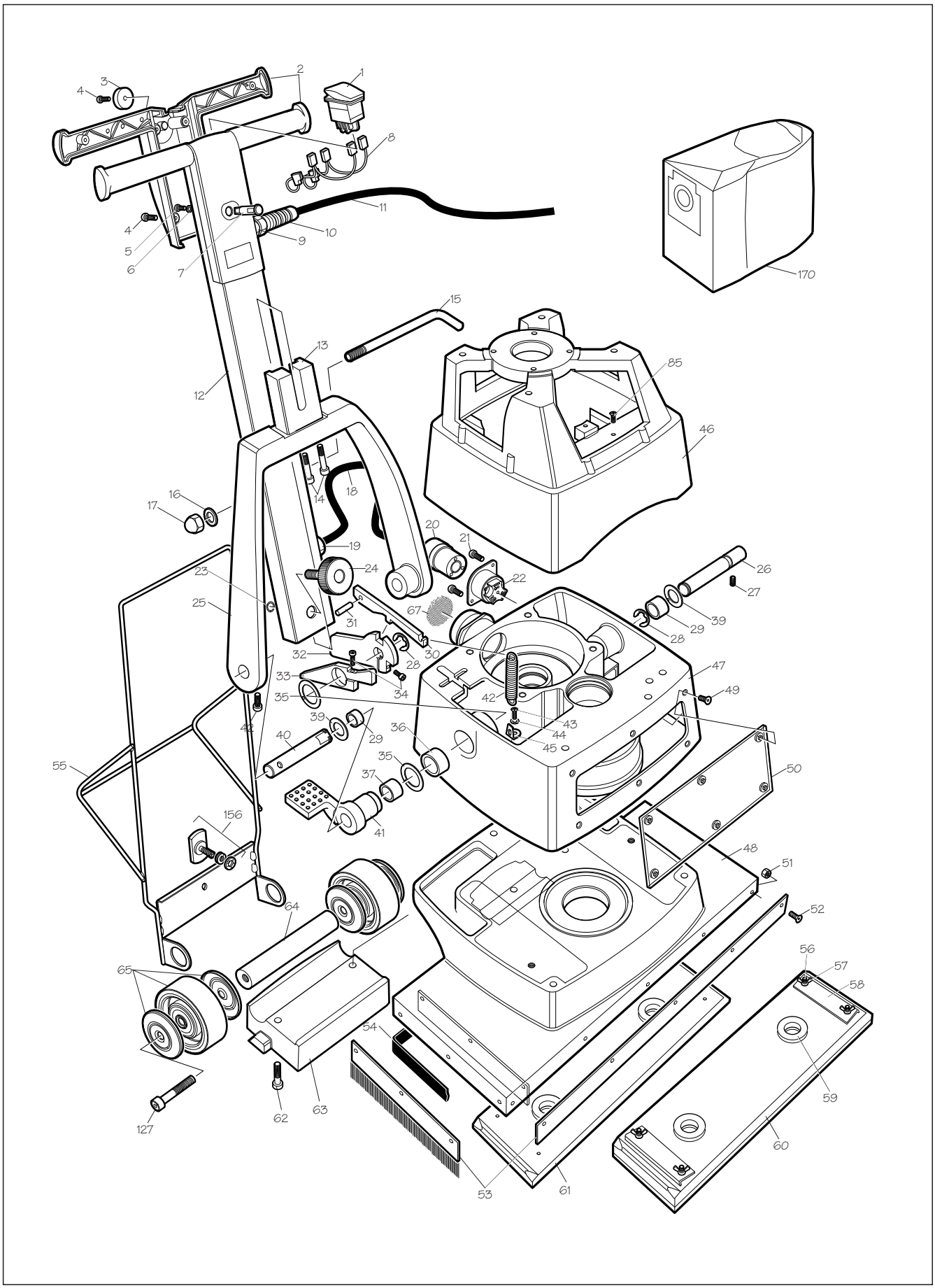

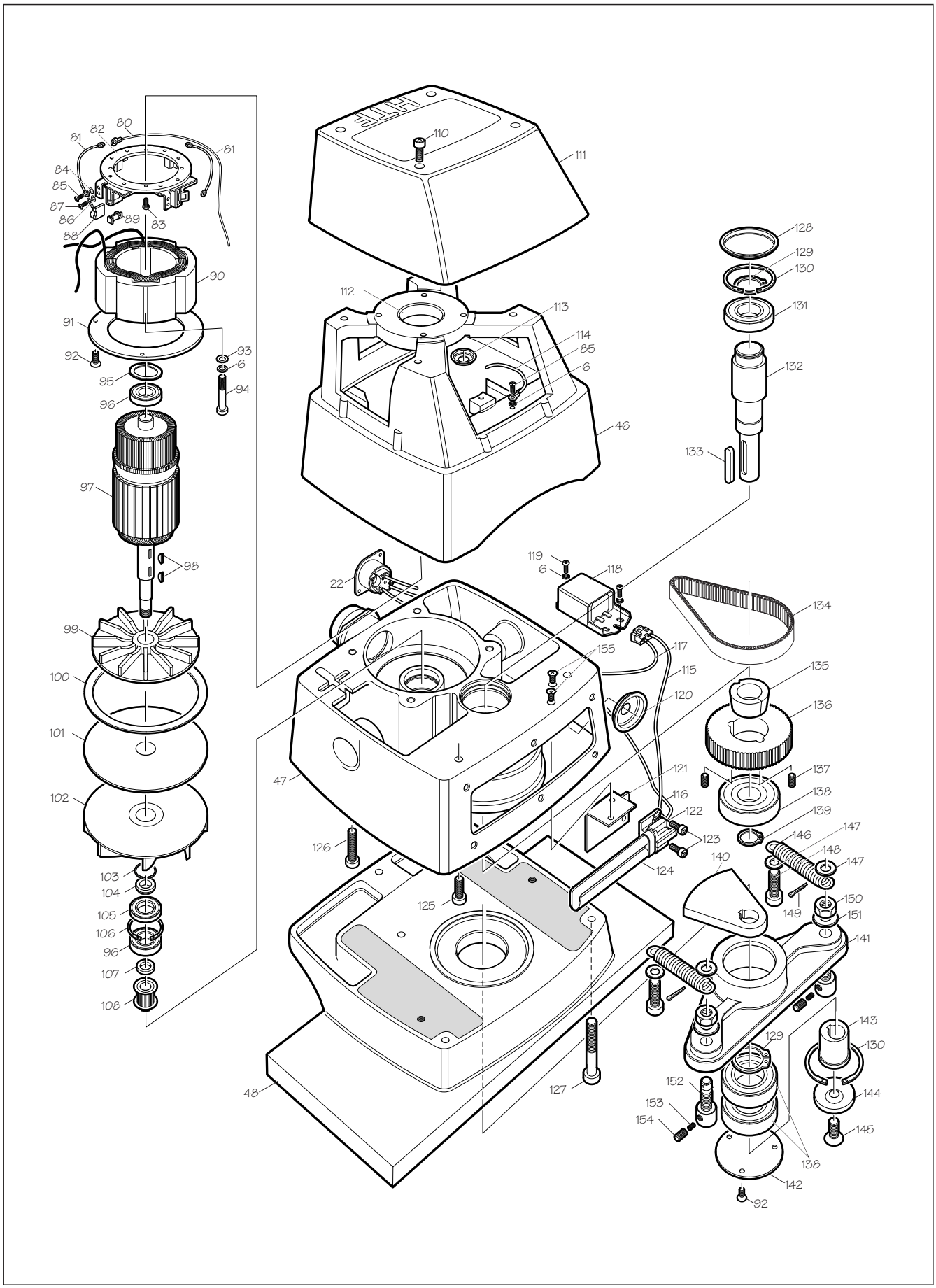
80
81
82
81
84
85
87
86
88
89
83
90
91
92
93
6
95
94
96
97
98
99
100
101
102
103
104
105
106
96
107
108
110
111
112
113
114
85
6
46
22
119
6
118
134
155
117
115
120
135
136
47
121
137
116
138
122
139
123
146
147
126
124
148
147
140
125
149
150
151
141
143
129
130
48
127
152
144
153
154
145
138
142
92
128
129
130
131
132
133